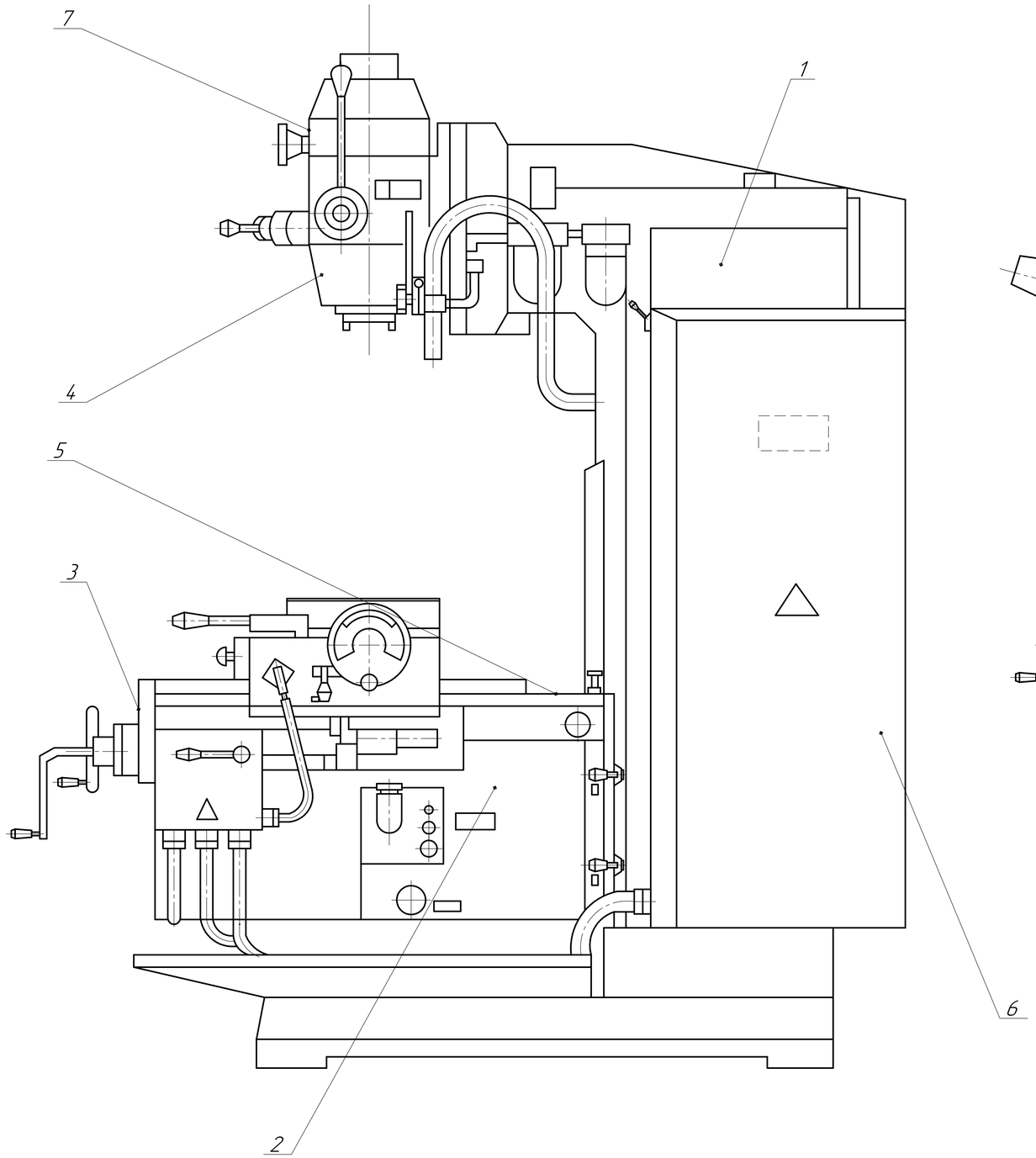

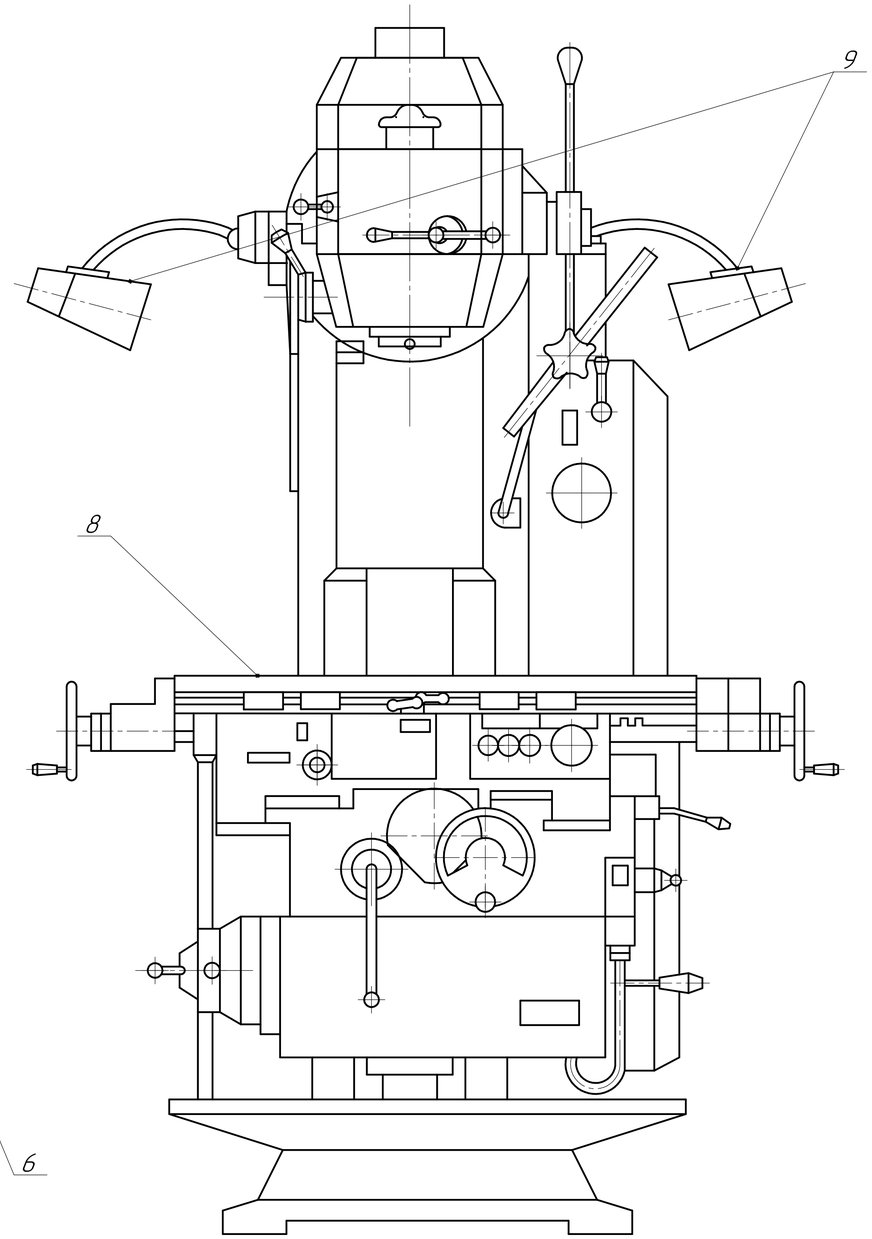

1. Мощность электродвигателя главного движения 3 кВт.
2. Размер стола 250х630 мм.
3. Число частот вращения шпинделя 16
4. Частоты вращения шпинделя:
   - минимальная 250 об/мин.
   - максимальная 2000 об/мин.
5. Число подач стола 16
6. Минимальная подача стола:
   - продольная 13 мм/мин.
   - поперечная 9.35 мм/мин.

1. Коробка скоростей 751001
2. Коробка подач 752001
3. Суппорт 763001
4. Шпиндельная бабка 766К001
5. Станина 767001
6. Электрооборудование 67690000
7. Головка вертикальная (съемный узел) 764К001
8. Стол угловой горизонтальный (съемный узел) 7681К001
9. Освещение LED 24V

Изм.	Лист	№ докум.	Подп.	Дата	Станок фрезерный СФ676	Лит.	Масса	Масштаб
Разраб.							1050	1:5
Пров.						Лист	Листов 1	
Т.контр.								
Н.контр.								
Утв.								

Перв. примен. | Справ. № | Подп. и дата | Инв. № дубл. | Взам. инв. № | Подп. и дата | Инв. № подл.

Копировал Формат А1